표면 거칠기

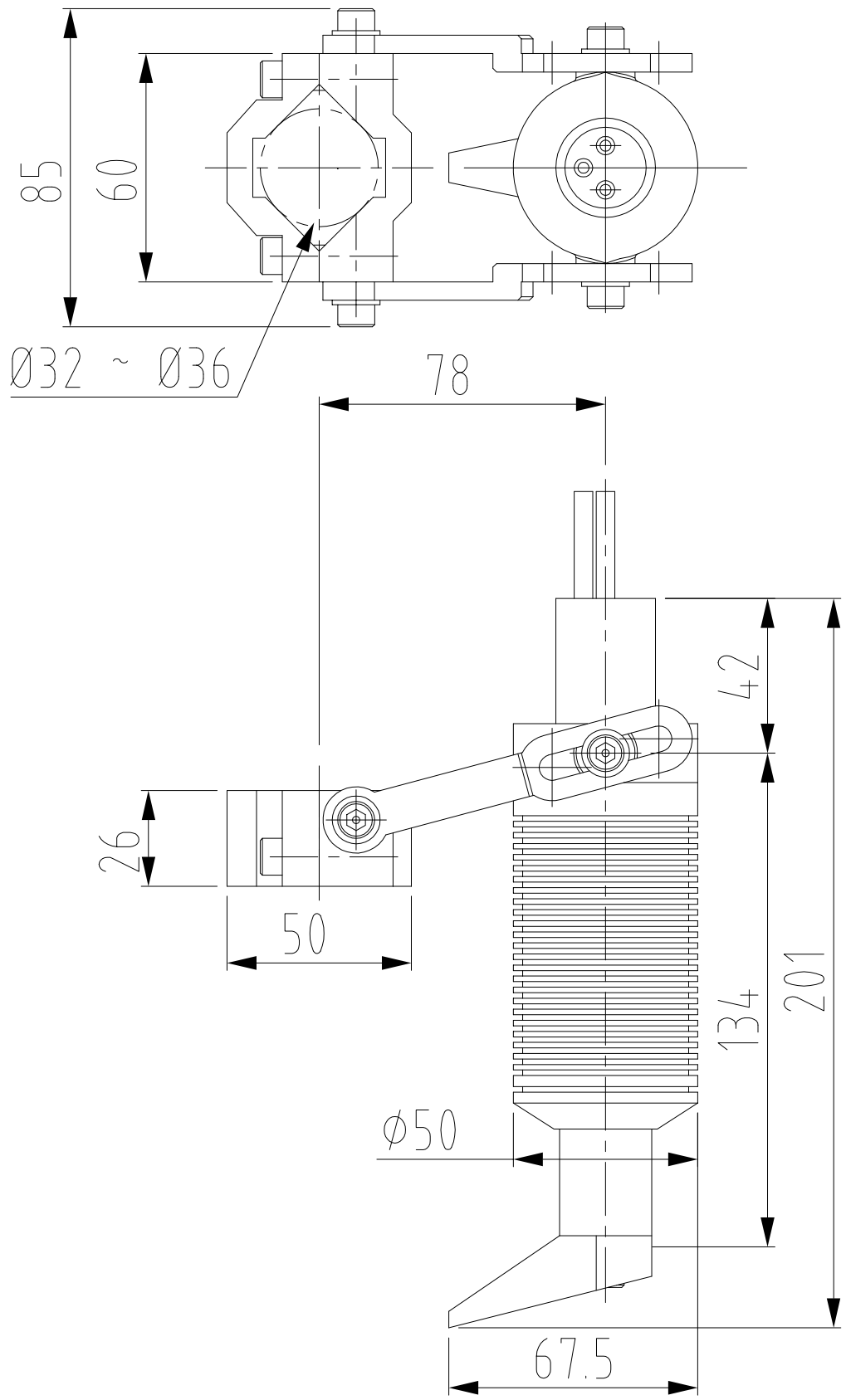

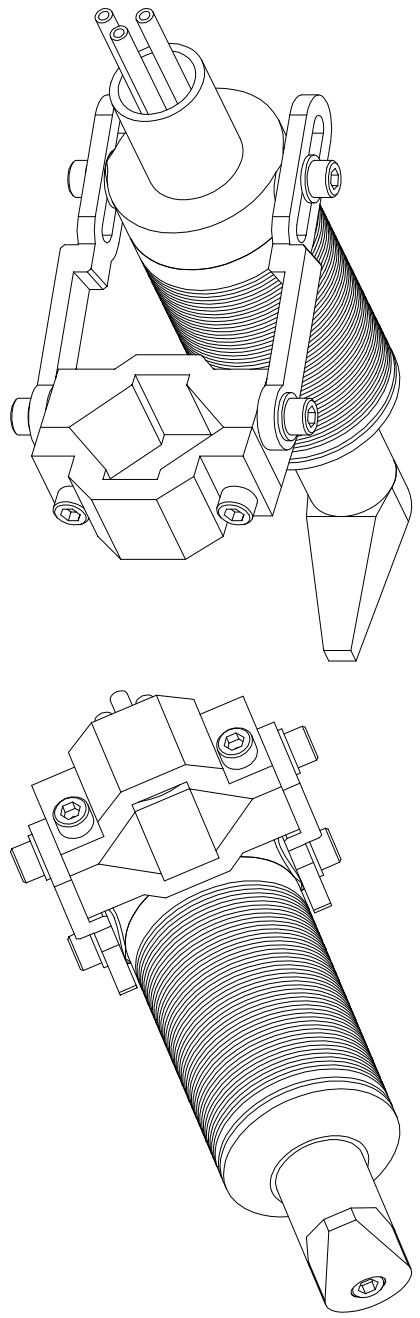

2								
1								
	년 월 일	기 사	제 도	품 번	품 명	재 질	수 량	비 고
작성일자 2012.08.09			도 명 MG1					
설 계	검 도	PROJECTION	한길산업			도 번 0712-01-00		
						척 도 1/1		A3

A3
(420x297)